STAROSTWO POWIATOWE
w TORUNIU
ul. SZOSA CHEŁMIŃSKA 30/32
niniejsze opracowanie stanowi
załącznik nr .....
do decyzji
nr AB.7351-.....
z dnia ..... podpis .....
2008 -02- 14

Ambit s.c.
pracownia projektowa

T O R U Ń , UL. CHROBREGO 85
TEL/FAX. 056 / 651 91 86
KOM. 0 606 673 857
NIP 956-10-01-504

P R O J E K T B U D O W L A N Y

NAZWA OBIEKTU
PROJEKT KŁADKI DLA PIESZYCH NAD ROWEM MELIORACYJNYM
ADRES OBIEKTU
ZELGNO gm. CHEŁMŻA działka nr 211
INWESTOR
GMINA CHEŁMŻA 87 – 140 Chełmża , ul. Wodna 2
BRANŻA
urbanistyka, konstrukcja , archiektura zieleni

zakres projektu	Projektant	Uprawnienia	Podpis
architektura	arch. Elżbieta Grochocka	229/TO/87-88	
konstrukcja	mgr inż. Robert Taratuta	7131/18/ 2002	
arch. krajobrazu	mgr inż. Monika Borkowska		

DATA OPRACOWANIA : listopad 2007 r.

Spis zawartości

-3-

IZBA ARCHITEKTÓW
RZECZYPOSPOLITEJ POLSKIEJ

KUJAWSKO-POMORSKA OKRĘGOWA IZBA ARCHITEKTÓW

Bydgoszcz, dnia 16.04.2007 r

ZAŚWIADCZENIE

Zaświadcza się, że Pani **Elżbieta Grochocka**----------

posiadająca uprawnienia do pełnienia samodzielnych funkcji technicznych ----------

w budownictwie w specjalności architektonicznej bez ograniczeń **UAN-IV/8346/229/TO/87-88** -------

wydane przez **Urząd Wojewódzki w Toruniu** , dnia **07 czerwca 1988 r**----------

jest wpisana na listę członków Kujawsko-Pomorskiej Okręgowej Izby Architektów ----------

pod numerem **KP-0139** ----------

Zaświadczenie ważne jest do dnia 14 kwietnia 2008 r ----------

PRZEWODNICZĄCY
KUJAWSKO-POMORSKIEJ
OKRĘGOWEJ RADY IZBY ARCHITEKTÓW
Andrzej Malingowski

Za zgodność z oryginałem
data 11.17 podpis

85-229 Bydgoszcz, ul. Garbary 2. Tel./fax: (0-52) 345 56 46. E-mail: kujawsko.pomorska@izbaarchitektow.pl
NIP: 967-11-35-269 Regon: 017466395-00114 Konto: PKO BP S.A. I O/Centrum w Bydgoszczy Nr 54 1020 1462 0000 7502 0019 2260

URZĄD MIEJSKI w Łodzi
Komunalny
Wydział Planowania Przestrzennego, Urbanistyki, Architektury i Nadzoru Budowlanego
(pieczęć)

Toruń, dnia 1988-06-07 19

Nr UM-IV/8346/229/TO/87-88

DECYZJA O STWIERDZENIU PRZYGOTOWANIA ZAWODOWEGO
do pełnienia samodzielnych funkcji technicznych w budownictwie

Na podstawie § 4 ust. 1 i 2, § 7 i § 13 ust. 1 pkt 1 lit. –

rozporządzenia Ministra Gospodarki Terenowej i Ochrony Środowiska z dnia 20 lutego 1975

w sprawie samodzielnych funkcji technicznych w budownictwie (Dz.U. Nr 8, poz. 46) stwierdza się, że

Obywatel (ka) ELŻBIETA GROCHOCKA
(imię i nazwisko)

mgr inż. architekt
(tytuł naukowy — zawodowy)

urodzony (a) dnia 7 lutego 1952 r. w Brodnicy

posiada przygotowanie zawodowe upoważniające do wykonywania samodzielnej funkcji projektanta
(rodzaj funkcji)

w specjalności architektoniczna
(rodzaj specjalności techniczno-budowlanej)

w zakresie –
(specjalizacja zawodowa)

MA-BUA/14
CWD MA-BUA-14 zam. 10087-Kw-W-76 WDA zam. 218-Kł 50.000 piśm. 71g

Za zgodność z oryginałem
data 11.07 podpis

-b-

IZBA ARCHITEKTÓW
RZECZYPOSPOLITEJ POLSKIEJ

KUJAWSKO-POMORSKA OKRĘGOWA IZBA ARCHITEKTÓW

Bydgoszcz, dnia 22.10.2007 r

ZAŚWIADCZENIE

Zaświadcza się, że Pani **Anna Szulc**----------

posiadająca uprawnienia do pełnienia samodzielnych funkcji technicznych ----------

w budownictwie w specjalności architektonicznej bez ograniczeń **UAN-IV/8346/126/TO/88** ----------

wydane przez **Urząd Wojewódzki w Toruniu** , dnia **30 września 1988 r**----------

jest wpisana na listę członków Kujawsko-Pomorskiej Okręgowej Izby Architektów ----------

pod numerem **KP-0053** ----------

Zaświadczenie ważne jest do dnia 31 marca 2008 r ----------

PRZEWODNICZĄCY
KUJAWSKO-POMORSKIEJ
OKRĘGOWEJ RADY IZBY ARCHITEKTÓW

Andrzej Malingowski

Za zgodność z oryginałem
Dnia 11.07
Podpis ...

85-229 Bydgoszcz, ul. Garbary 2 Tel./fax: (0-52) 345 56 46 E-mail: kujawsko-pomorska@izbaarchitektow.pl
NIP: 967-11-35-269 Regon: 017466395-00114 Konto: PKO BP S.A. I O/Centrum w Bydgoszczy Nr 54 1020 1462 0000 7502 0019 2260

-7-

Toruń, dnia 1988-09-30 19__ r.

(pieczęć)

Nr UAN-IV/8346/126/TC/88

DECYZJA O STWIERDZENIU PRZYGOTOWANIA ZAWODOWEGO

do pełnienia samodzielnych funkcji technicznych w budownictwie

Na podstawie § 4 ust. 1 i 2, § 7 i § 13 ust. 1 pkt 1 lit. -

rozporządzenia Ministra Gospodarki Terenowej i Ochrony Środowiska z dnia 20 lutego 1975 r.

w sprawie samodzielnych funkcji technicznych w budownictwie (Dz.U. Nr 8, poz. 46) stwierdza się, że:

Obywatel(ka) ANNA SZULC
(imię i nazwisko)

mgr inż. architekt
(tytuł naukowy — zawodowy)

urodzony (a) dnia 2 lutego 19 59 r. w Elblągu

posiada przygotowanie zawodowe upoważniające do wykonywania samodzielnej funkcji

projektanta
(rodzaj funkcji)

w specjalności architektonicznej
(rodzaj specjalności techniczno-budowlanej)

w zakresie j.w.
(specjalizacja zawodowa)

MA-BUA/14
CWD MA-BUA-14 zam. 10087-Kw-W-78 WDA zam. 213-Kl 50.000 pism. 71g.

Za zgodność z oryginałem
Dnia mgr inż. arch. Elżbieta Grochocka
upr. Nr UAN-IV/8346/229/TO/87-88
Podpis KPOIA Nr KP-9439
ul. Dekerta 19B/21 tel. 82-314-65
87-100 TORUŃ

Za zgodność z oryginałem
Dnia 11.01
Podpis Agata Sadkowska

POLSKA
IZBA
INŻYNIERÓW
BUDOWNICTWA

Bydgoszcz 2007-11-21
(miejscowość, data)

Zaświadczenie

Pan/Pani **TARATUTA ROBERT**

miejsce zamieszkania

87-100 TORUŃ

ul. WITOSA 4C/34

jest członkiem Kujawsko-Pomorskiej

Okręgowej Izby Inżynierów Budownictwa

o numerze ewidencyjnym **KUP/BO/2567/01**

i posiada wymagane ubezpieczenie od odpowiedzialności

cywilnej.

Niniejsze zaświadczenie jest ważne od dnia 2008-01-01

do dnia 2008-12-31

Za zgodność z oryginałem
2.01.2008
data..... podpis.....
mgr inż. arch. Elżbieta Grodzicka
upr. Nr UAN-IV/8346/229/TO/87-88
KPDIA Nr KP-0139
ul. Chrobrego 85 tel. 606 673 857
87-100 TORUŃ

KUJAWSKO POMORSKA OKRĘGOWA
IZBA INŻYNIERÓW BUDOWNICTWA
w BYDGOSZCZY
85-030 BYDGOSZCZ, ul. B. Rumińskiego 5
tel. 052 366 70 50 • fax 052 366 70 59

PRZEWODNICZĄCY
RADY OKRĘGOWEJ IZBY
mgr inż. Andrzej Myśliwiec
.....
(pieczęć i podpis przewodniczącego)

POLSKA
IZBA
INŻYNIERÓW
BUDOWNICTWA

Bydgoszcz 2006-12-06
(miejscowość, data)

Zaświadczenie

Pan/Pani **TARATUTA ROBERT**

miejsce zamieszkania
87-100 TORUŃ
ul. WITOSA 4C/34

jest członkiem Kujawsko-Pomorskiej

Okręgowej Izby Inżynierów Budownictwa

o numerze ewidencyjnym **KUP/BO/2567/01**

i posiada wymagane ubezpieczenie od odpowiedzialności

cywilnej.

Niniejsze zaświadczenie jest ważne od dnia 2007-01-01

do dnia 2007-12-31

KUJAWSKO POMORSKA OKRĘGOWA
IZBA INŻYNIERÓW BUDOWNICTWA
w BYDGOSZCZY

PRZEWODNICZĄCY
RADY OKRĘGOWEJ IZBY

mgr inż. Andrzej Mysłowiec
(pieczęć i podpis przewodniczącego)

Za zgodność z oryginałem
data 11.07 podpis

Toruń, dnia 11 grudnia 2002r.

Wojewoda Kujawsko - Pomorski

Nr ewid. WRR-DT/7131/18/2002

DECYZJA NR 54/2002

Na podstawie art.13 ust.1, pkt 1, art.14 ust.1 pkt 2 ustawy z dnia 7 lipca 1994 r. - Prawo budowlane (jednolity tekst Dz.U. z 2000 r. Nr 106, poz. 1126 z późn.zm.) oraz § 4 ust.2 i § 9 ust.1 rozporządzenia Ministra Gospodarki Przestrzennej i Budownictwa z dnia 30 grudnia 1994 r. w sprawie samodzielnych funkcji technicznych w budownictwie (Dz.U.z 1995 r. Nr 8, poz.38 z późn.zm.) - po rozpatrzeniu wniosku Pana Roberta Taratuty z dnia 24.09.2002 roku

n a d a j ę

PANU ROBERTOWI TARATUTA
mgr inż. budownictwa
ur. dnia 24 czerwca 1967 r. w Słupsku

u p r a w n i e n i a b u d o w l a n e

do projektowania
w specjalności konstrukcyjno-budowlanej
- bez ograniczeń.

Uprawnienia budowlane do projektowania bez ograniczeń stanowią również podstawę do sprawdzania projektów budowlanych w specjalności objętej tymi uprawnieniami

UZASADNIENIE

Komisja Egzaminacyjna działająca w oparciu o zarządzenie Nr 116/2002 Wojewody Kujawsko-Pomorskiego z dnia 28.05.2002r. w sprawie powołania komisji egzaminacyjnej dla osób ubiegających się o stwierdzenie przygotowania zawodowego do pełnienia samodzielnych funkcji technicznych w budownictwie - uprawnień budowlanych oraz ustalenia dla niej regulaminu działania - stwierdziła posiadanie przez Pana Roberta Taratuta wymaganego prawem wykształcenia oraz praktyki zawodowej koniecznej do uzyskania uprawnień budowlanych we wnioskowanej specjalności.

Po uzyskaniu pozytywnego wyniku egzaminu – orzekłem jak w sentencji.

Od niniejszej decyzji przysługuje prawo wniesienia odwołania do Głównego Inspektora Nadzoru Budowlanego, za moim pośrednictwem, w terminie 14 dni od dnia jej doręczenia.

Z up. WOJEWODY
p.o. Zastępca Dyrektora
Wydziału Rozwoju Regionalnego
Zbigniew Mioduszewski

Za zgodność z oryginałem
data 11.04 podpis

OŚWIADCZENIE

(projektanta - sprawdzającego)

o sporządzeniu projektu budowlanego zgodnie z obowiązującymi przepisami oraz zasadami wiedzy technicznej

Ja niżej podpisany :

Elżbieta Grochocka

.....

(imię i nazwisko składającego oświadczenie)

oświadczam , że projekt budowlany (opracowanie z ..... **listopada 2007r.**)

dotyczący inwestycji (podać rodzaj inwestycji)

kładka dla pieszych nad rowem melioracyjnym w Zelgnie

.....

.....

opracowany na rzecz inwestora (podać pełną nazwę inwestora)

Gmina Chełmża , 87 – 140 Chełmża , ul. Wodna 2

.....

.....

.....

został opracowany zgodnie z obowiązującym prawem oraz zasadami wiedzy technicznej.

Data złożenia oświadczenia

27 listopada 2007 r.

.....

Czytelny podpis i pieczątka składającego oświadczenie

.....

- **wymóg art. 20 ust.4 Ustawy z dnia 07.07.1994 roku – Prawo Budowlane (Dz.U 2003.207.2016 ze zmianami)**

** **niepotrzebne słowo (projektant lub sprawdzający) wykreślić**

OŚWIADCZENIE

(projektanta - sprawdzającego)

o sporządzeniu projektu budowlanego zgodnie z obowiązującymi przepisami oraz zasadami wiedzy technicznej

Ja niżej podpisany :

Anna Szulc

.....

(imię i nazwisko składającego oświadczenie)

oświadczam , że projekt budowlany (opracowanie z .....**listopada 2007r.**)

dotyczący inwestycji (podać rodzaj inwestycji)

kładka dla pieszych nad rowem melioracyjnym w Zelgnie

.....

.....

opracowany na rzecz inwestora (podać pełną nazwę inwestora)

Gmina Chełmża , 87 – 140 Chełmża , ul. Wodna 2

.....

.....

.....

został opracowany zgodnie z obowiązującym prawem oraz zasadami wiedzy technicznej.

Data złożenia oświadczenia

27 listopada 2007 r.

.....

Czytelny podpis i pieczątka składającego oświadczenie

.....

- **wymóg art. 20 ust.4 Ustawy z dnia 07.07.1994 roku – Prawo Budowlane (Dz.U 2003.207.2016 ze zmianami)**

** **niepotrzebne słowo (projektant lub sprawdzający) wykreślić**

OŚWIADCZENIE

(projektanta - sprawdzającego)

o sporządzeniu projektu budowlanego zgodnie z obowiązującymi przepisami oraz zasadami wiedzy technicznej

Ja niżej podpisany :

Robert Taratuta

.....

(imię i nazwisko składającego oświadczenie)

oświadczam , że projekt budowlany (opracowanie z ..... **listopada 2007r.**)

dotyczący inwestycji (podać rodzaj inwestycji)

kładka dla pieszych nad rowem melioracyjnym w Zelgnie

.....

.....

opracowany na rzecz inwestora (podać pełną nazwę inwestora)

Gmina Chełmża , 87 – 140 Chełmża , ul. Wodna 2

.....

.....

.....

został opracowany zgodnie z obowiązującym prawem oraz zasadami wiedzy technicznej.

Data złożenia oświadczenia

27 listopada 2007 r.

.....

Czytelny podpis i pieczątka składającego oświadczenie

.....

mgr inż. Robert Taratuta
Uprawnienia budowlane do projektowania bez ograniczeń w specjalności konstrukcyjno - budowlanej
upr. nr WRR-DT/7131/18/2002

- **wymóg art. 20 ust.4 Ustawy z dnia 07.07.1994 roku – Prawo Budowlane (Dz.U 2003.207.2016 ze zmianami)**

** **niepotrzebne słowo (projektant lub sprawdzający) wykreślić**

WOJT GMINY CHEŁMŻA
powiat toruński

PIR 7331 I/1-7/04

Urząd Gminy w Chełmży
Decyzja Nr PIR 7331 I/1-7/04
z dnia 10.09.04
stała się ostateczna w dniu
27.09.04
Chełmża, dnia 05.10.04

Chełmża, dnia 10.09.2004 r.

-14-

DECYZJA NR 3 / 2004

O USTALENIU LOKALIZACJI INWESTYCJI CELU PUBLICZNEGO

Na podstawie :

- art. 4 ust. 2 pkt. 1; art. 50 ust. 1 i 4; art. 51 ust. 1 pkt. 2; art. 53 ust. 1, 3 i 4; art. 54 ustawy z dnia 27 marca 2003 r. o planowaniu i zagospodarowaniu przestrzennym (Dz. U. z 2003 r. Nr 80 poz. 717),
- art. 104 ustawy z dnia 14 czerwca 1960 r. - Kodeks Postępowania Administracyjnego (Dz. U. z 2000 r. Nr 98 poz. 1071; zmiany : z 2001 r. Nr 49 poz. 509; z 2002 r. Nr 113 poz. 984, Nr 153 poz. 1271, Nr 169 poz. 1387; z 2003 r. Nr 130 poz. 1188 i Nr 170 poz. 1660).

po rozpatrzeniu wniosku : Gminy Chełmża

ul. Wodna 2, 87-140 Chełmża

z dnia : 03 czerwca 2004 r.

dotyczącego : budowy mostku nad istniejącym rowem melioracyjnym we wsi Zelgno na działce geodezyjnej nr 211.

ustalam
lokalizację inwestycji celu publicznego
i warunki zabudowy

dla inwestycji polegającej na : budowie mostku (kładki) nad rowem melioracyjnym we wsi Zelgno gmina Chełmża, na działce geodezyjnej nr 211.

1.Rodzaj zabudowy :
- droga publiczna.

2.Sposób użytkowania obiektu budowlanego i zagospodarowania przestrzennego terenu :
- bodowa kładki nad istniejącym rowem melioracyjnym równolegle do istniejącego przepustu pod drogą wojewódzką nr 551.

3.Warunki kształtowania zabudowy i zagospodarowania terenu :
- szerokość kładki – 2,0 m,
- na odcinku dojścia do kładki należy zapewnić właściwe odwodnienie krawędzi jezdni drogi wojewódzkiej.

4.Ustalenia dotyczące ochrony środowiska :
- inwestycja w rozumieniu właściwych przepisów nie zalicza się do przedsięwzięć mogących znacząco oddziaływać na środowisko,
- inwestycja nie może uszkodzić systemu korzeniowego istniejącego drzewa.

5.Ustalenia dotyczące ochrony dziedzictwa kulturowego, zabytków oraz dóbr kultury:
- teren nie podlega ochronie konserwatorskiej, ani ochronie archeologicznej.

6.Warunki związane z komunikacją i infrastrukturą techniczną :
- kładka winna być zaprojektowana na obciążenie tłuczniem pieszych q = 4 kN/m^2 (PN 85/S – 10030 Obiekty mostowe – obciążenia) oraz zgodnie z Rozporządzeniem Ministra

Zgodność z oryginałem
Stan... podpis

Wnioskodawcy, który nie uzyskał prawa do terenu nie przysługuje roszczenie o zwrot nakładów poniesionych w związku z otrzymaną decyzją.
Od niniejszej decyzji służy odwołanie do Samorządowego Kolegium Odwoławczego w Toruniu, ul. Targowa 13/15, które należy wnieść za moim pośrednictwem w terminie 14 dni od daty doręczenia.

WÓJT GMINY Chełmża

z up. WÓJTA
dr inż. Kazimierz Bober
zastępca wójta

.....
pieczęć imienna i podpis osoby uprawnionej do wydania decyzji

1.Mapa 1 szt. – załącznik graficzny do decyzji
2.Analiza warunków zabudowy i zagospodarowania terenu (załącznik udostępniony do wglądu osobom i instytucjom uznanym jako strony w niniejszym postępowaniu administracyjnym w Urzędzie Gminy Chełmża ul. Wodna 2, pok. nr 6).

Otrzymują :
1.Gmina Chełmża, ul. Wodna 2, 87-140 Chełmża
2.Zarząd Dróg Wojewódzkich w Bydgoszczy, ul. Fordońska 6
3.a/a
TW/TW

Zwolniono z opłaty skarbowej na podstawie art. 8 ust. 2 pkt 3 ustawy z dnia 09.09.2000r. o opłacie skarbowej (Dz.U. z 2000r. Nr 86, poz.960)
Chełmża, dnia 10.09.2004r. .....

Za zgodność z oryginałem
data 11.04 podpis

ącznik do decyzji o warunkach
udowy nr 3/04
nia 10.09.2004r. znak PIR 7331T/1-7/04

Województwo: **kujawsko-pomorskie**
Powiat: **toruński**
Gmina: **Chełmża**
Obręb: **ZELGNO**
Karta mapy: 355.122.101

M
SYTUACYJNO-
skal

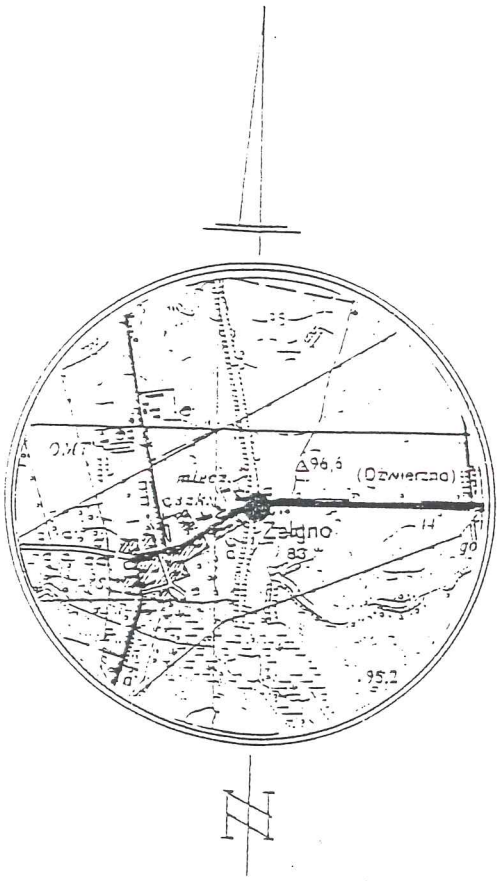

Łoka
Skal

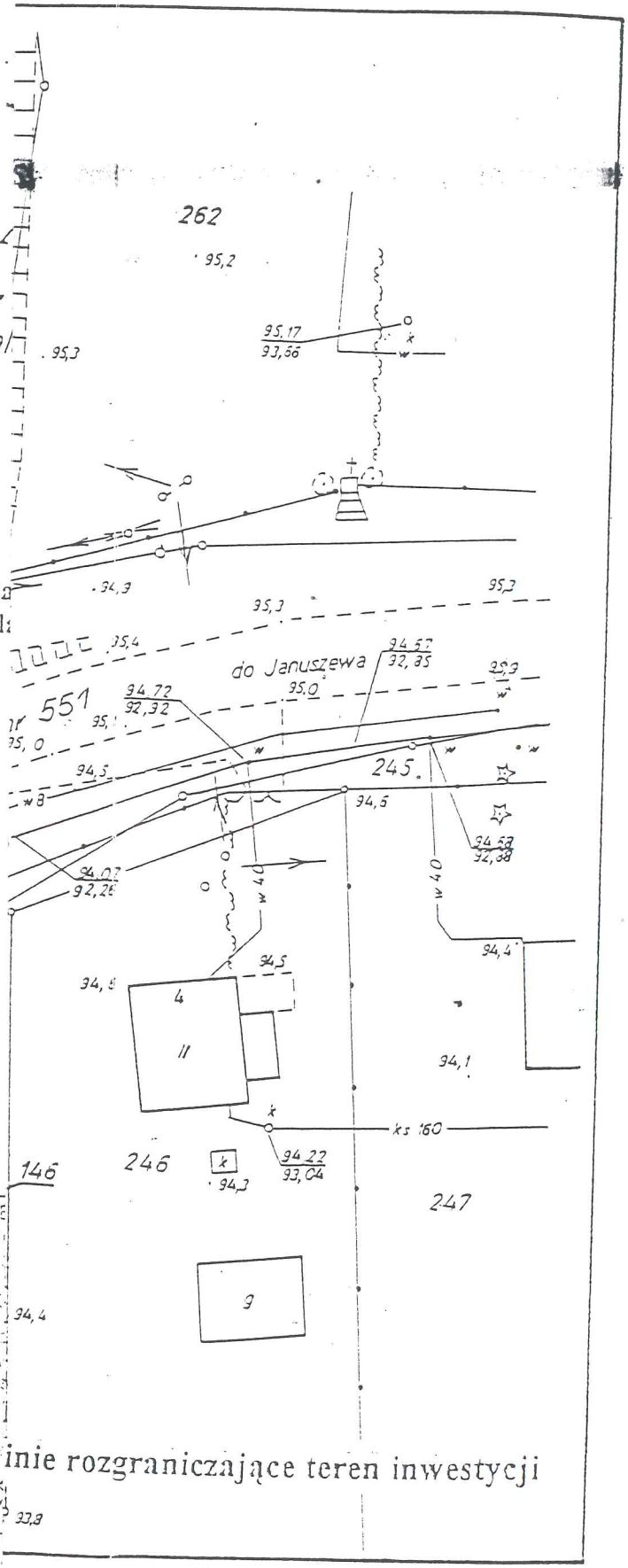

inie rozgraniczające teren inwestycji

STAROSTWO POWIATOWE
POWIATOWY OŚRODEK D
GEODEZYJNO-KARTO
24 05 2004
24 05 2004

Nr.ks. rob. 128/04
Nr KERG- 1469/04

Za zgodność z oryginałem
data 11.09 podpis

OPIS TECHNICZNY DO PROJEKTU BUDOWLANEGO KŁADKI DLA PIESZYCH NAD ROWEM MELIORACYJNYM NA TERENIE POŁOŻONYM W ZELGNIE gm. CHEŁMŻA DZIAŁKA 211

1. PODSTAWA OPRACOWANIA

1.1 Zlecenie Inwestora - WÓJTA GMINY CHEŁMŻA
1.2 Decyzja nr 3/2004 o ustaleniu lokalizacji celu publicznego z dnia 10.09.2004 r. – znak: PIR 7331 I/1 – 7 /04
1.3 Koncepcja ciągu pieszego przedstawiona przez Inwestora wraz z akceptacją formy i położenia kładki
1.4 Wizja lokalna na terenie , dokumentacja fotograficzna.
1.5 Konsultacje z Inwestorem.
1.6 Rozporządzenie Ministra Transportu i Gospodarki Morskiej w sprawie warunków technicznych , jakim powinny odpowiadać drogowe obiekty inżynierskie i ich usytuowanie / Dz. U. Nr 63 poz. 735 z 2000 r. /

2. PRZEDMIOT I CEL OPRACOWANIA

Przedmiotem opracowania jest budowa kładki nad istniejącym rowem melioracyjnym, w granicach pasa drogowego – drogi wojewódzkiej nr 551. Dotyczy działki geodezyjnej nr 211.

Projekt wykonano w ramach Odnowy Wsi oraz zgodnie z PLANEM ROZWOJU MIEJSCOWOŚCI.

W zakres niniejszego opracowania wchodzi branża architektoniczno – konstrukcyjna oraz drogowa, bowiem mostek znajduje się na trasie ciągu pieszego łączącego tereny zabudowy mieszkaniowej z ważniejszymi obiektami użyteczności publicznej , w tym budynku Szkoły oraz Pastorówki / jako Centrum Kultury i Tradycji /.

Ciąg pieszy wraz z mostkiem stanowić ma trasę bezpiecznego poruszania się pieszych, zwłaszcza dzieci. Dotyczy to również przejazdu rowerzystów.

3. OPIS STANU ISTNIEJACEGO

Aktualnie na terenie miejscowości Zelgno istnieją na pewnym odcinku obustronne chodniki . Jednakże ich konstrukcja nie przystosowana jest dla obsługi osób niepełnosprawnych. Chodniki ograniczone są wysokimi krawężnikami , dodatkowym utrudnieniem jest duża ilość wjazdów na posesje, co w tym przypadku całkowicie przekreśla korzystanie z nich przez osoby niepełnosprawne. Chodniki te nie posiadają odpowiedniej szerokości, nie łączą

istotnych terenów.

W celu poprawienia bezpieczeństwa mieszkańców oraz komfortu dojść pieszych Gmina zadecydowała o przebudowie 450,0 mb chodnika. Zadanie to łączy się bezsprzecznie z budową mostku nad rowem melioracyjnym.

4. PROJEKTOWANE ZMIANY NA CIĄGU PIESZYM

Przyjęto zasadniczo jednakową szerokość chodnika , t.j. 2,0 m. Krawężniki zostaną wymienione i w miejscu wjazdów otrzymają łagodne nachylenia. Nawierzchnia chodników zostanie wymieniona na kostkę betonową POLBRUK.

W samym otoczeniu kładki zaproponowano urządzenie zieleni niskiej ozdobnej.

Właśnie lokalizacja projektowanej kładki odsunięta od krawędzi drogi gwarantuje bezpieczeństwo pieszych i rowerzystów. Innym aspektem odsunięcia mostku było znalezienie odpowiedniej widoczności dla historycznego mostku pod samą drogą. Innym powodem dla usytuowania kładki w przyjętym miejscu jest przebieg dwóch nitek wodociągów. Stąd optymalne położenie dla budowy tego istotnego obiektu .

5. ROZWIAZANIA KONSTRUKCYJNO – MATERIAŁOWE KŁADKI

5.1 FUNDAMENTY / PRZYCZÓŁKI / KŁADKI

- fundament y stanowią dwie stopy F1 po obu stronach rowu / szczegóły wg rys. konstr. / z betonu BW

Przed przystąpieniem do wykonania stóp zaleca się przeprowadzenie badań geologicznych w rejonie posadowienia. W przypadku wątpliwości skonsultować się z projektantem konstrukcji.

5.2 KONSTRUKCJA KŁADKI

- konstrukcje nośną wykonać należy jako zespolenie dwóch belek żelbetowych / policzkowych / z płytą właściwej kładki / żelbetowej
- przekrój belek nośnych 30 x100 cm, zbrojenie wg rys. konstr. / zastosować kształt podłużny minimalnie wygięty – strzałka f = 25 cm /
- właściwa kładka w postaci płyty żelbetowej z betonu B25, zbrojenie wg rys. konstr. / ostateczna nawierzchnia z kostki granitowej 60x60x60 ułożona na podłożu betonowym gr. 4 cm

5.3 BALUSTRADA

Balustrada drewniana mocowana na cokole / belkach żelbetowych policzkowych / wys. ponad nawierzchnią 50 cm . Całkowita wysokość 1.10 m. Poręcz górna z bala 12x12, krzyżulce i słupki 10x10 . Podwalina 8 x14 mocowana do belki żelbetowej za pomocą kotew wklejanych M12 / nierdzewne /.

Elementy drewniane zakonserwować Fobosem M2 6x. Podkład preparatem Sadolin Base, nastepnie 2x Sadolinem Extra.

oprac. arch. E. Grochocka

INFORMACJA
DOTYCZĄCA BEZPIECZEŃSTWA I OCHRONY ZDROWIA DLA PROJEKTU KŁADKI NAD ROWEM MELIORACYJNYM W ZELGNIE gm. C H E Ł M Ż A

1. PODSTAWA OPRACOWANIA

1.1 Zlecenie Inwestora
1.2 Projekt Budowlany
1.3 Rozporządzenie Ministra Infrastruktury z dnia 23.06.2003 r. w sprawie Informacji dotyczącej bezpieczeństwa i ochrony zdrowia oraz planu bezpieczeństwa i ochrony zdrowia / Dz. U. nr 120 poz. 1126 z 2003 r. /
1.4 Ustawa z 7 lipca 1994 r. – Prawo Budowlane /Dz. U. z 2000 r. nr 106 poz. 1126 /

2. LOKALIZACJA

Przedmiotowy teren położony jest w miejscowości ZELGNO gm. Chełmża – działka nr 211 w ramach pasa drogowego / drogi wojewódzkiej nr 551/ .

3. ZAKRES ROBÓT

- budowa kładki nad rowem melioracyjnym na fundamentach żelbetowych
- urządzenie zieleni ozdobnej i chodnika

4. WYKAZ ISTNIEJĄCYCH OBIEKTÓW

Działka w/w inwestycji posiada historyczny przepust pod drogą wojewódzką zbliżony niebezpiecznie do krawędzi drogi, dlatego obecnie projektowana kładka została optymalnie odsunięta od drogi.

5. ELEMENTY ZAGOSPODAROWANIA DZIAŁKI MOGĄCE STWARZAĆ ZAGROŻENIE BEZPIECZEŃSTWA I ZDROWIA LUDZI

- nie występują

6. PRZEWIDYWANE ZAGROŻENIE PODCZAS REALIZACJI ROBÓT BUDOWLANYCH

- roboty fundamentowe dotyczące właściwego zamocowania konstrukcji w gruncie
- roboty polegające na montażu samej kładki / żelbetowa /

7. INSTRUKTAŻ PRACOWNIKÓW

- przed przystąpieniem do realizacji robót budowlanych , a w szczególności niebezpiecznych, należy przeprowadzić instruktaż pracowników o zachowaniu zasad bezpieczeństwa i higieny pracy

8. WSKAZANIA ŚRODKÓW TECHNICZNYCH I ORGANIZACYJNYCH ZAPOBIEGAJĄCYCH NIEBEZPIECZEŃSTWOM

Na budowie należy zastosować standardowe środki techniczne i organizacyjne wynikające ze szczegółowych warunków technicznych oraz przepisów bhp i p.poż. dla danego rodzaju robót z dnia 6.06.2003 r. w sprawie bezpieczeństwa i higieny pracy podczas wykonywania robót budowlanych / Dz.U z 2003 r. Nr 47 poz. 41 /
W przypadku zastosowania specjalistycznego sprzętu bądź nowatorskich rozwiązań na bieżąco dostosować środki techniczne, w uzgodnieniu z dozorem technicznym i prewencyjnym Inwestora.

UWAGA !
Kierownik budowy jest zobowiązany w oparciu o niniejszą informację sporządzić lub zapewnić sporządzenie przed rozpoczęciem budowy plan bezpieczeństwa i ochrony zdrowia, uwzględniając specyfikę obiektu budowlanego i warunki prowadzenia robót budowlanych.

Podstawa prawna : art. 21 a ust. 1 ustawy z dnia 7 lipca 1994 r. – Prawo Budowlane / Dz.U z 2000 r. Nr 106 poz. 1126 /

Projektant

arch. Elżbieta Grochocka

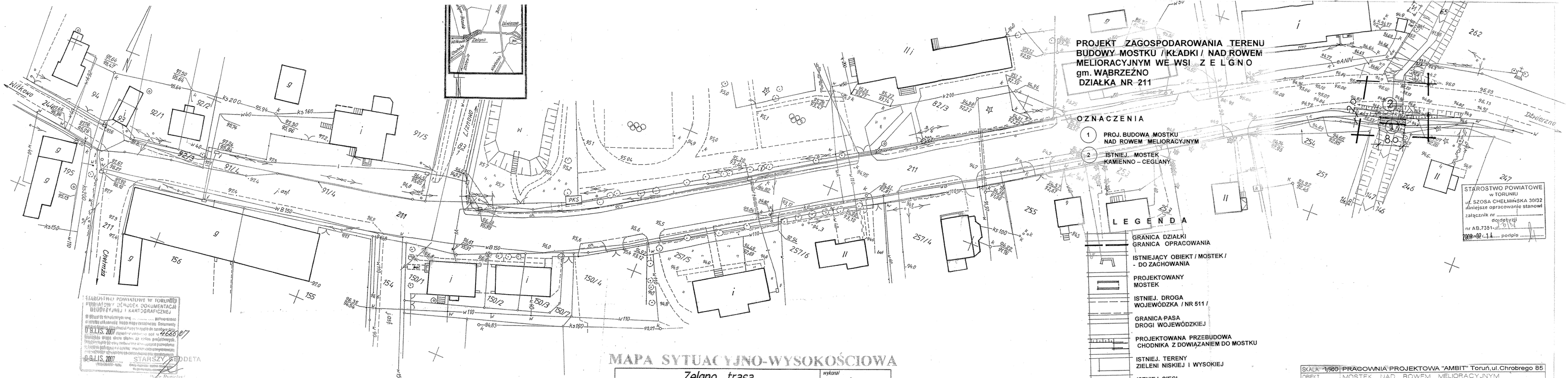

PROJEKT ZAGOSPODAROWANIA TERENU BUDOWY MOSTKU / KŁADKI / NAD ROWEM MELIORACYJNYM WE WSI ZELGNO
gm. WĄBRZEŹNO
DZIAŁKA NR 211

OZNACZENIA

① PROJ. BUDOWA MOSTKU NAD ROWEM MELIORACYJNYM

② ISTNIEJ. MOSTEK KAMIENNO – CEGLANY

LEGENDA

- GRANICA DZIAŁKI
- GRANICA OPRACOWANIA
- ISTNIEJĄCY OBIEKT / MOSTEK / - DO ZACHOWANIA
- PROJEKTOWANY MOSTEK
- ISTNIEJ. DROGA WOJEWÓDZKA / NR 511 /
- GRANICA PASA DROGI WOJEWÓDZKIEJ
- PROJEKTOWANA PRZEBUDOWA CHODNIKA Z DOWIĄZANIEM DO MOSTKU
- ISTNIEJ. TERENY ZIELENI NISKIEJ I WYSOKIEJ
- ISTNIEJ. SIECI WODOCIĄGOWE
- ISTNIEJACY RÓW MELIORACYJNY

MAPA SYTUACYJNO-WYSOKOŚCIOWA

Zelgno, trasa		wykonał GEODETA Jerzy Glama 87-140 Chełmża, ul. Sikorskiego 1 Nr upr 14299
SKALA 1 : 500	Woj. kujawsko-pomorskie, powiat Toruń, gmina Chełmża obręb Zelgno ark. mapy 1, 2 działka nr 211 Właściciel: Zarząd Dróg Wojewódzkich	USŁUGI GEODEZYJNE Jerzy Glama 87-140 Chełmża ul. Gen. Wł. Sikorskiego 1 m.7 tel. (0 56) 675 48 59
Wyrys z mapy zasadniczej Arkusz mapy 355.122.101 KERG 4666/2007 Toruń, dnia 8.11.2007r.		

STAROSTWO POWIATOWE W TORUNIU
POWIATOWY OŚRODEK DOKUMENTACJI GEODEZYJNEJ I KARTOGRAFICZNEJ
09.LIS. 2007
4666/07
09.LIS. 2007
STARSZY GEODETA
Piotr Rygielski
Upr. Nr 1557

STAROSTWO POWIATOWE
w TORUNIU
ul. SZOSA CHEŁMIŃSKA 30/32
niniejsze opracowanie stanowi
załącznik nr 1
do decyzji
nr AB.7351-2/5/08
2008-02-14 podpis

SKALA 1:500	PRACOWNIA PROJEKTOWA "AMBIT" Toruń, ul. Chrobrego 85					
OBIEKT	MOSTEK NAD ROWEM MELIORACYJNYM					
ADRES	ZELGNO gm. WĄBRZEŹNO DZIAŁKA NR 82/3					
INWESTOR	URZĄD GMINY WĄBRZEŹNO					
BRANŻA	architektura + konstrukcja					
PROJEKTANT	tytuł zawod.	imię i nazwisko	nr uprawnień	data	podpis	nr rys.
architektura	mgr inż. arch.	Elżbieta Grochocka	229/TO/87-88	11.2007		1
konstrukcja	mgr inż.	Robert Taratuta	7131/18/2002	11.2007		
sprawdzający	mgr inż. arch.	Anna Szulc	126/TO/88	11.2007		

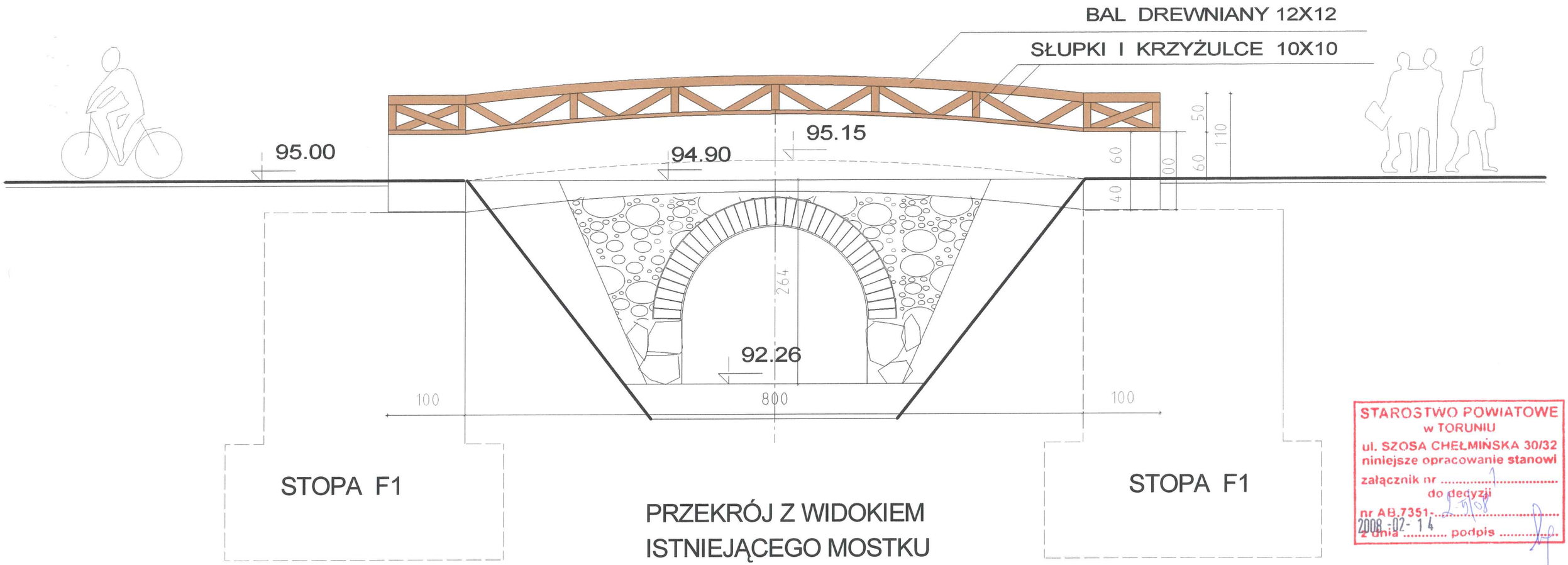

PRZEKRÓJ Z WIDOKIEM
ISTNIEJĄCEGO MOSTKU
KAMIENNO - CEGLANEGO

STAROSTWO POWIATOWE
w TORUNIU
ul. SZOSA CHEŁMIŃSKA 30/32
niniejsze opracowanie stanowi
załącznik nr ..... 1 .....
do decyzji
nr AB.7351-..... 2708 .....
z dnia 2008 -02- 14 ..... podpis .....

WIDOK BOCZNY / PODŁUZNY /

SKALA: 1: 100	PRACOWNIA PROJEKTOWA "AMBIT" Toruń,ul.Chrobrego 85					
OBIEKT:	PROJEKT KŁADKI DLA PIESZYCH NAD ROWEM MELIORACYJNYM					
ADRES:	ZELGNO gm. CHEŁMŻA DZIAŁKA NR 211					
INWESTOR:	GMINA CHEŁMŻA					
BRANŻA:	a r c h i t e k t u r a + konstrukcja					
PROJEKTANT:	tytuł zawod.	imię i nazwisko	nr uprawnień	data	podpis	nr rys.
architektura	mgr inż. arch.	Elżbieta Grochocka	229/TO/87-88	11.2007		
konstrukcja	mgr inż.	Robert Taratuta	7131/18/2002	11.2007		1
sprawdzający	mgr inż. arch.	Anna Szulc	126/TO/88	11.2007 r.		
						Allplan FT

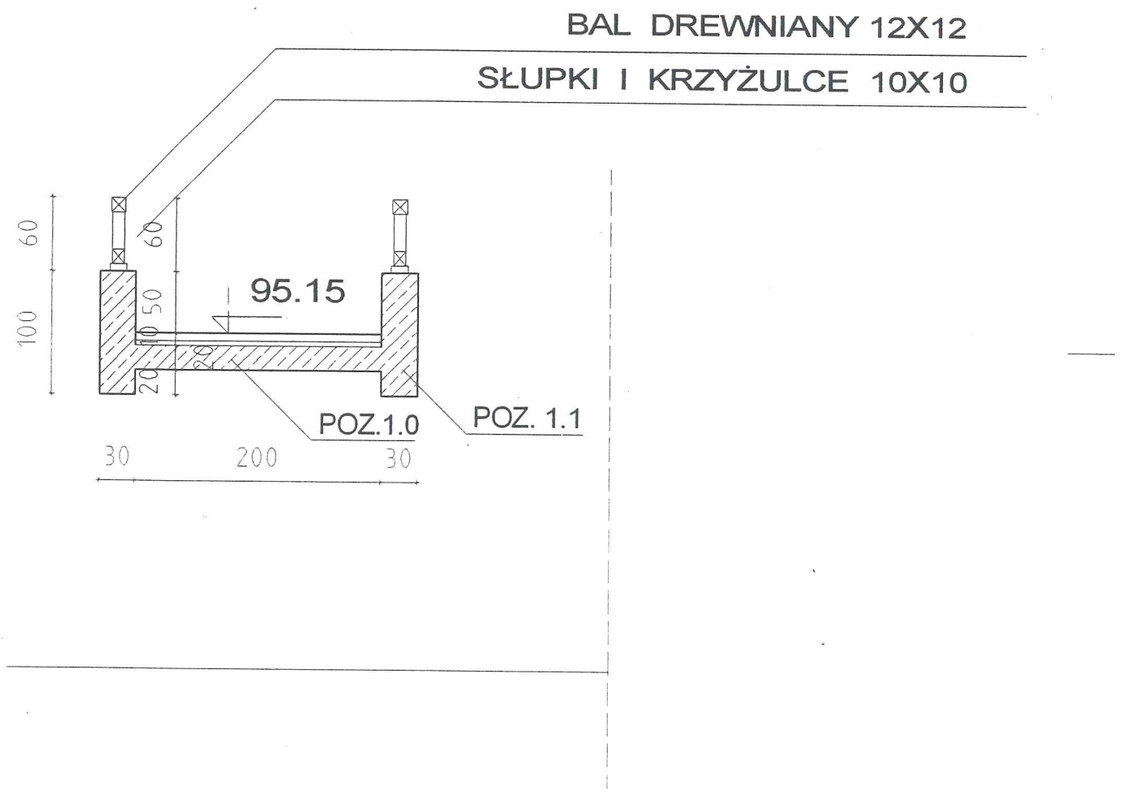

PRZEKRÓJ PRZEZ PROJEKTOWANY MOSTEK ŻELBETOWY

STAROSTWO POWIATOWE
w TORUNIU
ul. SZOSA CHEŁMIŃSKA 30/32
niniejsze opracowanie stanowi
załącznik nr .....
do decyzji
nr AB.7351-2-5/08
2008-02-14 podpis .....

SKALA: 1: 100	PRACOWNIA PROJEKTOWA "AMBIT" Toruń,ul.Chrobrego 85					
OBIEKT	PROJEKT KŁADKI DLA PIESZYCH NAD ROWEM MELIORACYJNYM					
ADRES	ZELGNO gm. CHEŁMŻA DZIAŁKA NR 211					
INWESTOR	GMINA CHEŁMŻA					
BRANŻA	a r c h i t e k t u r a + konstrukcja					
PROJEKTANT	tytuł zawod.	imię i nazwisko	nr uprawnień	data	podpis	nr rys.
architektura	mgr inż. arch.	Elżbieta Grochocka	229/TO/87-88	11.2007 r.		
konstrukcja	mgr inż.	Robert Taratuta	7131/18/2002	11.2007		2
sprawdzający	mgr inż. arch.	Anna Szulc	126/TO/88	11.2007 r.		
						Allplan FT

KŁADKA ŻELBETOWA

skala 1:50

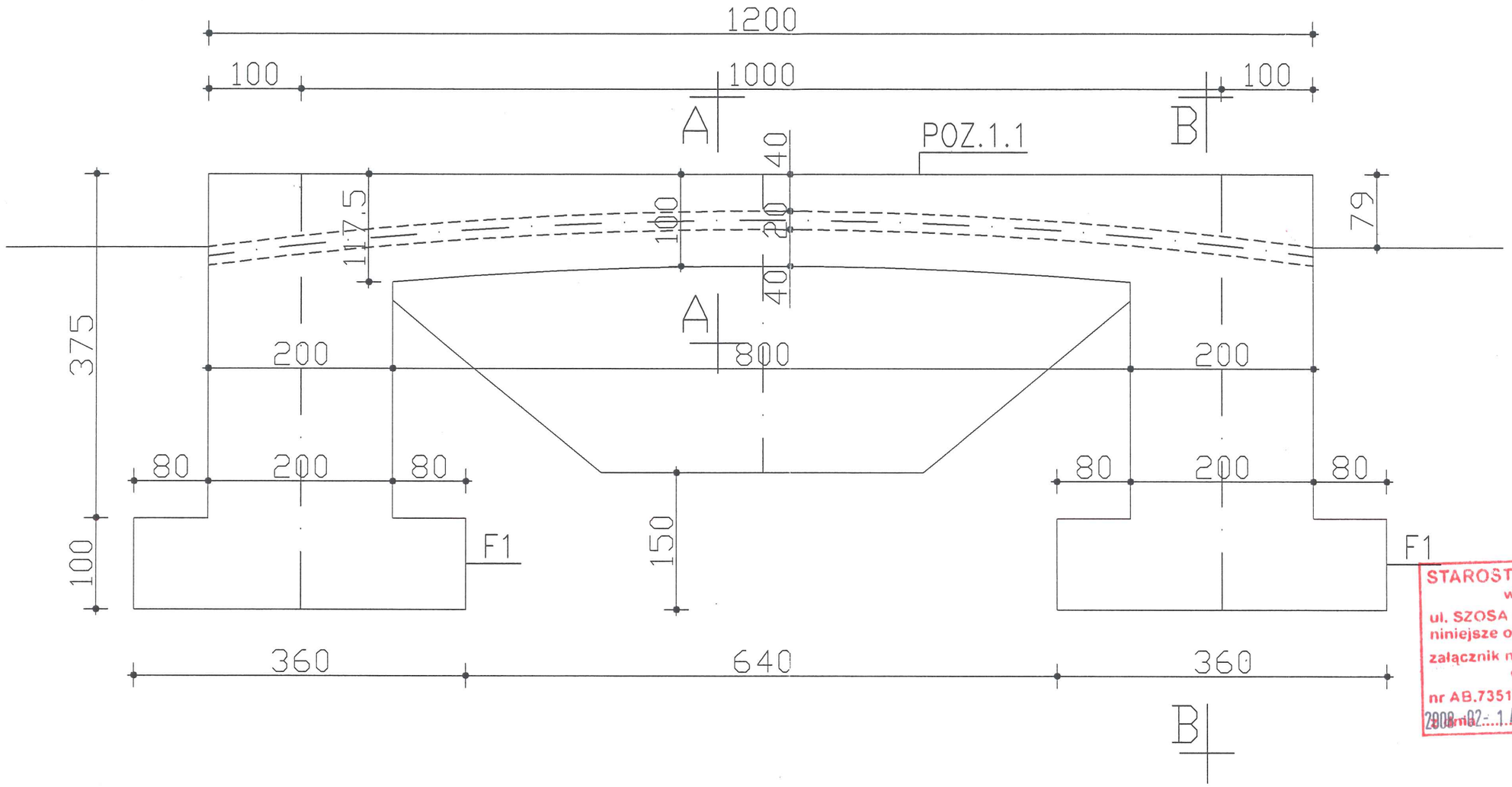

BETON B25

STAL AIII

STAL A0

SKALA: 1:100	PRACOWNIA PROJEKTOWA "AMBIT" Toruń, ul. Chrobrego 85					
OBIEKT:	PROJEKT KŁADKI DLA PIESZYCH NAD ROWEM MELIORACYJNYM					
ADRES:	ZELGNO gm. CHEŁMŻA DZIAŁKA NR 211					
INWESTOR:	GMINA CHEŁMŻA					
BRANŻA:	a r c h i t e k t u r a + konstrukcja					
PROJEKTANT:	tytuł zawod.	imię i nazwisko	nr uprawnień	data	podpis	nr rys.
architektura	mgr inż. arch.	Elżbieta Grochocka	229/TO/87-88	11.2007		3
konstrukcja	mgr inż.	Robert Taratuta	7131/18/2002	11.2007		

KŁADKA ŻELBETOWA

skala 1:50

B–B

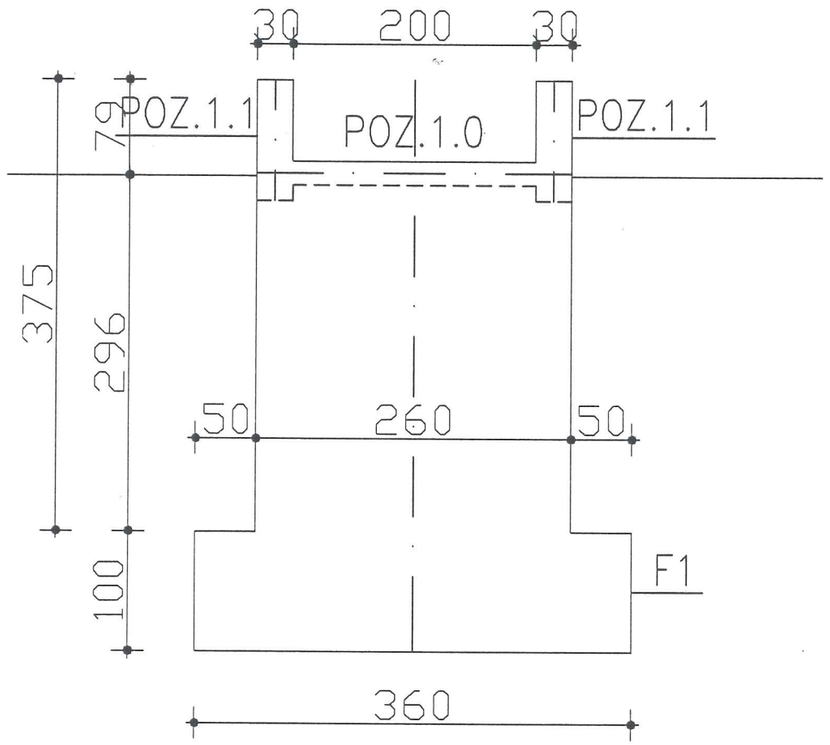

A–A

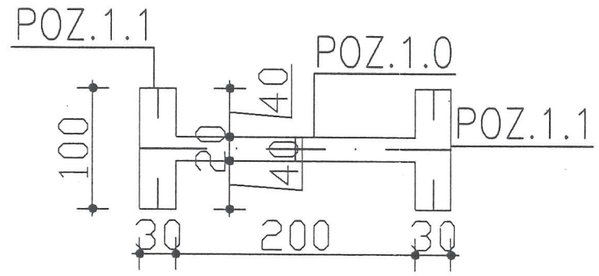

STAROSTWO POWIATOWE
w TORUNIU
ul. SZOSA CHEŁMIŃSKA 30/32
niniejsze opracowanie stanowi
załącznik nr ..... do decyzji
nr AB.7351-..... 2008-02-14 ..... podpis .....

BETON B25

STAL AIII

STAL A0

SKALA: 1: 100	PRACOWNIA PROJEKTOWA "AMBIT" Toruń,ul.Chrobrego 85					
OBIEKT:	PROJEKT KŁADKI DLA PIESZYCH NAD ROWEM MELIORACYJNYM					
ADRES:	ZELGNO gm. CHEŁMŻA DZIAŁKA NR 211					
INWESTOR:	GMINA CHEŁMŻA					
BRANŻA:	a r c h i t e k t u r a + konstrukcja					
PROJEKTANT:	tytuł zawod.	imię i nazwisko	nr uprawnień	data	podpis	nr rys.
architektura	mgr inż. arch.	Elżbieta Grochocka	229/TO/87-88	11.2007 r.		
konstrukcja	mgr inż.	Robert Taratuta	7131/18/2002	11.2007 r.		4

Poz.1.0

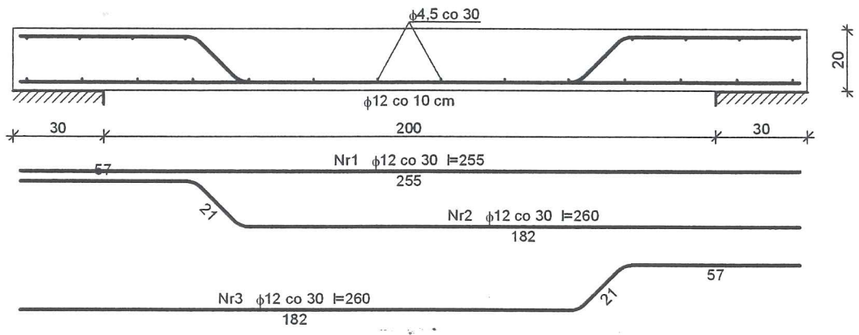

Zestawienie stali zbrojeniowej dla pasma 1 mb płyty

Nr	Średnica [mm]	Długość [cm]	Liczba [szt.]	St0S-b ϕ4,5	34GS ϕ12
1	12	255	3,33		8,50
2	12	260	3,33		8,67
3	12	260	3,33		8,67
4	4,5	105	22	23,10	
Długość wg średnic [m]				23,2	25,9
Masa 1mb pręta [kg/mb]				0,125	0,888
Masa wg średnic [kg]				2,9	23,0
Masa wg gatunku stali [kg]				3,0	23,0
Razem [kg]				26	

STAROSTWO POWIATOWE
w TORUNIU
ul. SZOSA CHEŁMIŃSKA 30/32
niniejsze opracowanie stanowi
załącznik nr .....
do decyzji
nr AB.7351-.....
z dnia 2008-02-14 podpis .....

Beton B25
Stal AIII , A0

SKALA: 1: 100	PRACOWNIA PROJEKTOWA "AMBIT" Toruń,ul.Chrobrego 85					
OBIEKT:	PROJEKT KŁADKI DLA PIESZYCH NAD ROWEM MELIORACYJNYM					
ADRES:	ZELGNO gm. CHEŁMŻA DZIAŁKA NR 211					
INWESTOR:	GMINA CHEŁMŻA					
BRANŻA:	a r c h i t e k t u r a + konstrukcja					
PROJEKTANT:	tytuł zawod.	imię i nazwisko	nr uprawnień	data	podpis	nr rys.
architektura	mgr inż. arch.	Elżbieta Grochocka	229/TO/87-88	11.2007		5
konstrukcja	mgr inż.	Robert Taratuta	7131/18/2002	11.2007		

Poz.1.1

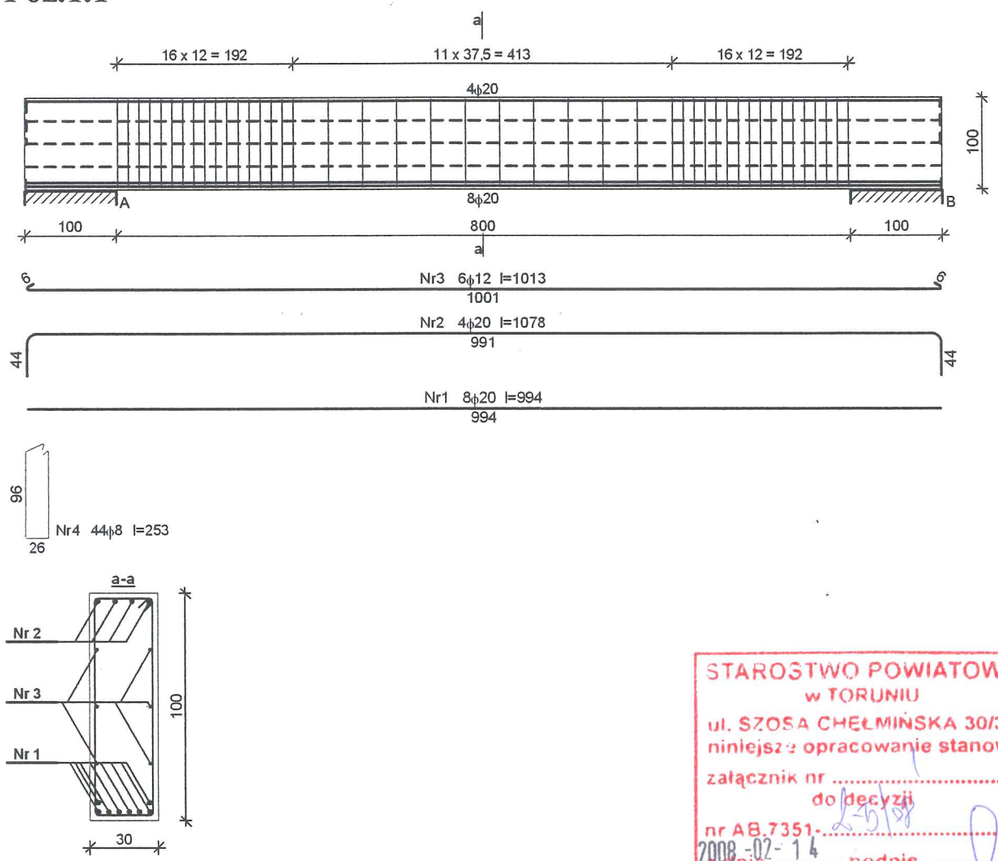

STAROSTWO POWIATOWE
w TORUNIU
ul. SZOSA CHEŁMIŃSKA 30/32
niniejsze opracowanie stanowi
załącznik nr .....
do decyzji
nr AB.7351-.....
z dnia 2008-02-14 ..... podpis .....

Zestawienie stali zbrojeniowej

Nr	Średnica [mm]	Długość [cm]	Liczba [szt.]	St3SX-b ϕ8	St0S-b ϕ12	34GS ϕ20
1.	20	994	8			79,52
2.	20	1078	4			43,12
3.	12	1013	6		60,78	
4.	8	253	44	111,32		
Długość wg średnic [m]				111,4	60,8	122,7
Masa 1mb pręta [kg/mb]				0,395	0,888	2,466
Masa wg średnic [kg]				44,0	54,0	302,6
Masa wg gatunku stali [kg]				98,0		303,0
Razem [kg]				**401**		

Beton B25
Stal AIII , A0

SKALA: 1: 100	PRACOWNIA PROJEKTOWA "AMBIT" Toruń,ul.Chrobrego 85					
OBIEKT:	PROJEKT KŁADKI DLA PIESZYCH NAD ROWEM MELIORACYJNYM					
ADRES:	ZELGNO gm. CHEŁMŻA DZIAŁKA NR 211					
INWESTOR:	GMINA CHEŁMŻA					
BRANŻA:	a r c h i t e k t u r a + konstrukcja					
PROJEKTANT:	tytuł zawod.	imię i nazwisko	nr uprawnień	data	podpis	nr rys.
architektura	mgr inż. arch.	Elżbieta Grochocka	229/TO/87-88	11.2007		6
konstrukcja	mgr inż.	Robert Taratuta	7131/18/2002	11.2007		

Stopa F1

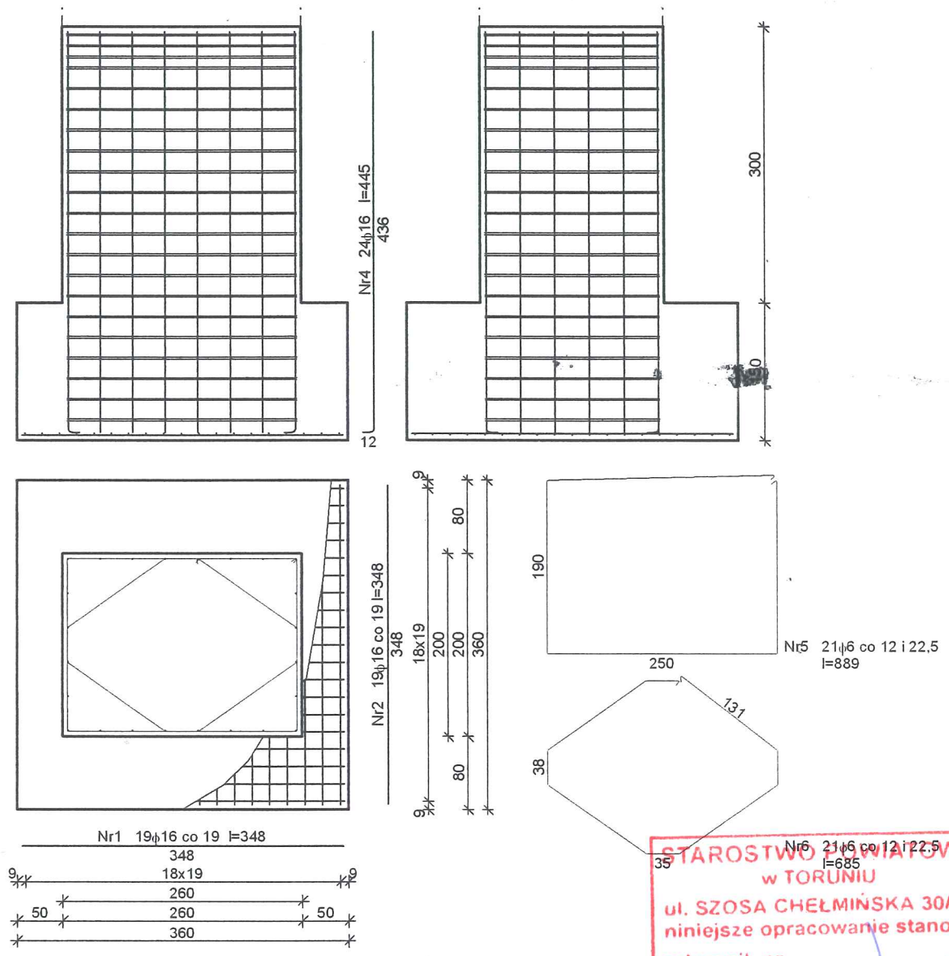

Zestawienie stali zbrojeniowej

Nr	Średnica [mm]	Długość [cm]	Liczba [szt.]	St0S-b ϕ6	34GS ϕ16
1	16	348	19		66,12
2	16	348	19		66,12
3	16	449	24		107,76
4	6	889	21	186,69	
5	6	685	21	143,85	
Długość wg średnic [m]				330,6	240,0
Masa 1mb pręta [kg/mb]				0,222	1,578
Masa wg średnic [kg]				73,4	378,7
Masa wg gatunku stali [kg]				74,0	379,0
Razem [kg]				453	

SKALA: 1: 100	PRACOWNIA PROJEKTOWA "AMBIT" Toruń, ul. Chrobrego 85					
OBIEKT:	PROJEKT KŁADKI DLA PIESZYCH NAD ROWEM MELIORACYJNYM					
ADRES:	ZELGNO gm. CHEŁMŻA DZIAŁKA NR 211					
INWESTOR:	GMINA CHEŁMŻA					
BRANŻA:	a r c h i t e k t u r a + konstrukcja					
PROJEKTANT:	tytuł zawod.	imię i nazwisko	nr uprawnień	data	podpis	nr rys.
architektura	mgr inż. arch.	Elżbieta Grochocka	229/TO/87-88	11.2007		7
konstrukcja	mgr inż.	Robert Taratuta	7131/18/2002	11.2007		

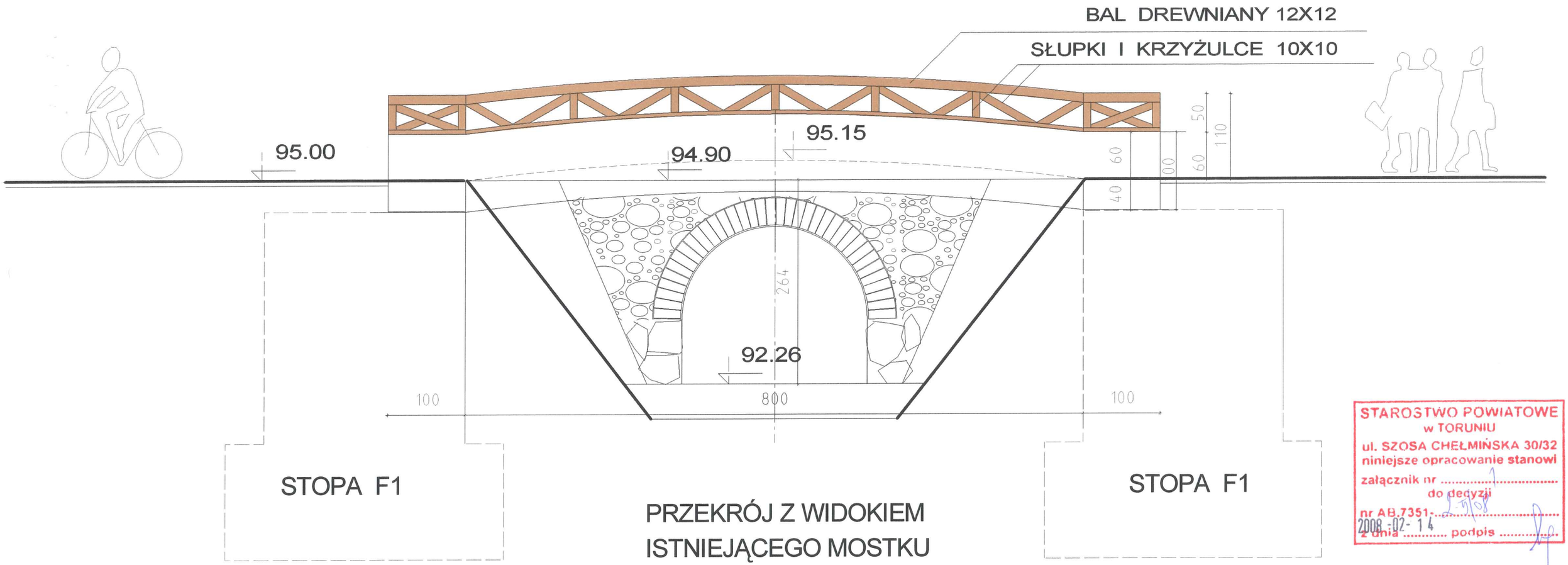

PRZEKRÓJ Z WIDOKIEM
ISTNIEJĄCEGO MOSTKU
KAMIENNO - CEGLANEGO

STAROSTWO POWIATOWE
w TORUNIU
ul. SZOSA CHEŁMIŃSKA 30/32
niniejsze opracowanie stanowi
załącznik nr ..... 1 .....
do decyzji
nr AB.7351-..... 2708 .....
z dnia 2008 -02- 14 ..... podpis .....

WIDOK BOCZNY / PODŁUZNY /

SKALA: 1: 100	PRACOWNIA PROJEKTOWA "AMBIT" Toruń,ul.Chrobrego 85					
OBIEKT:	PROJEKT KŁADKI DLA PIESZYCH NAD ROWEM MELIORACYJNYM					
ADRES:	ZELGNO gm. CHEŁMŻA DZIAŁKA NR 211					
INWESTOR:	GMINA CHEŁMŻA					
BRANŻA:	a r c h i t e k t u r a + konstrukcja					
PROJEKTANT:	tytuł zawod.	imię i nazwisko	nr uprawnień	data	podpis	nr rys.
architektura	mgr inż. arch.	Elżbieta Grochocka	229/TO/87-88	11.2007		
konstrukcja	mgr inż.	Robert Taratuta	7131/18/2002	11.2007		1
sprawdzający	mgr inż. arch.	Anna Szulc	126/TO/88	11.2007 r.		
						Allplan FT

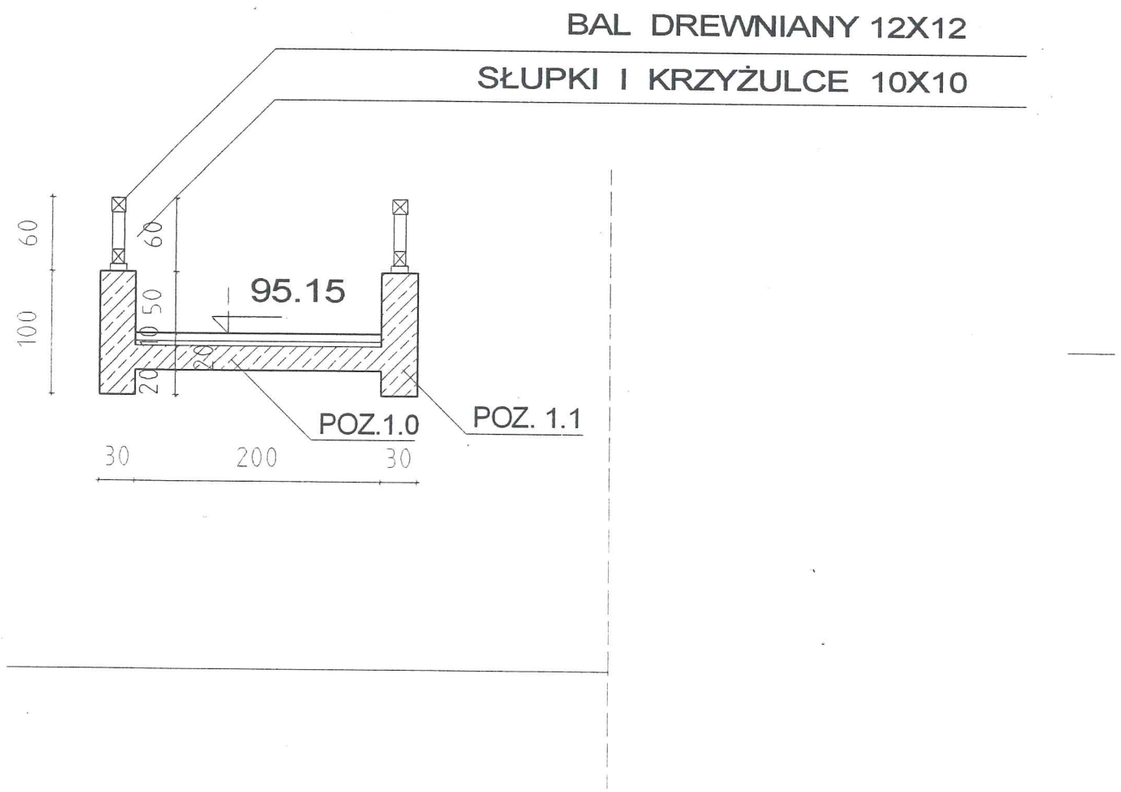

PRZEKRÓJ PRZEZ PROJEKTOWANY MOSTEK ŻELBETOWY

STAROSTWO POWIATOWE
w TORUNIU
ul. SZOSA CHEŁMIŃSKA 30/32
niniejsze opracowanie stanowi
załącznik nr .....
do decyzji
nr AB.7351-2-5/08
2008-02-14 podpis .....

SKALA: 1: 100	PRACOWNIA PROJEKTOWA "AMBIT" Toruń,ul.Chrobrego 85					
OBIEKT	PROJEKT KŁADKI DLA PIESZYCH NAD ROWEM MELIORACYJNYM					
ADRES	ZELGNO gm. CHEŁMŻA DZIAŁKA NR 211					
INWESTOR	GMINA CHEŁMŻA					
BRANŻA	a r c h i t e k t u r a + konstrukcja					
PROJEKTANT	tytuł zawod.	imię i nazwisko	nr uprawnień	data	podpis	nr rys.
architektura	mgr inż. arch.	Elżbieta Grochocka	229/TO/87-88	11.2007 r.		
konstrukcja	mgr inż.	Robert Taratuta	7131/18/2002	11.2007		2
sprawdzający	mgr inż. arch.	Anna Szulc	126/TO/88	11.2007 r.		
						Allplan FT

KŁADKA ŻELBETOWA

skala 1:50

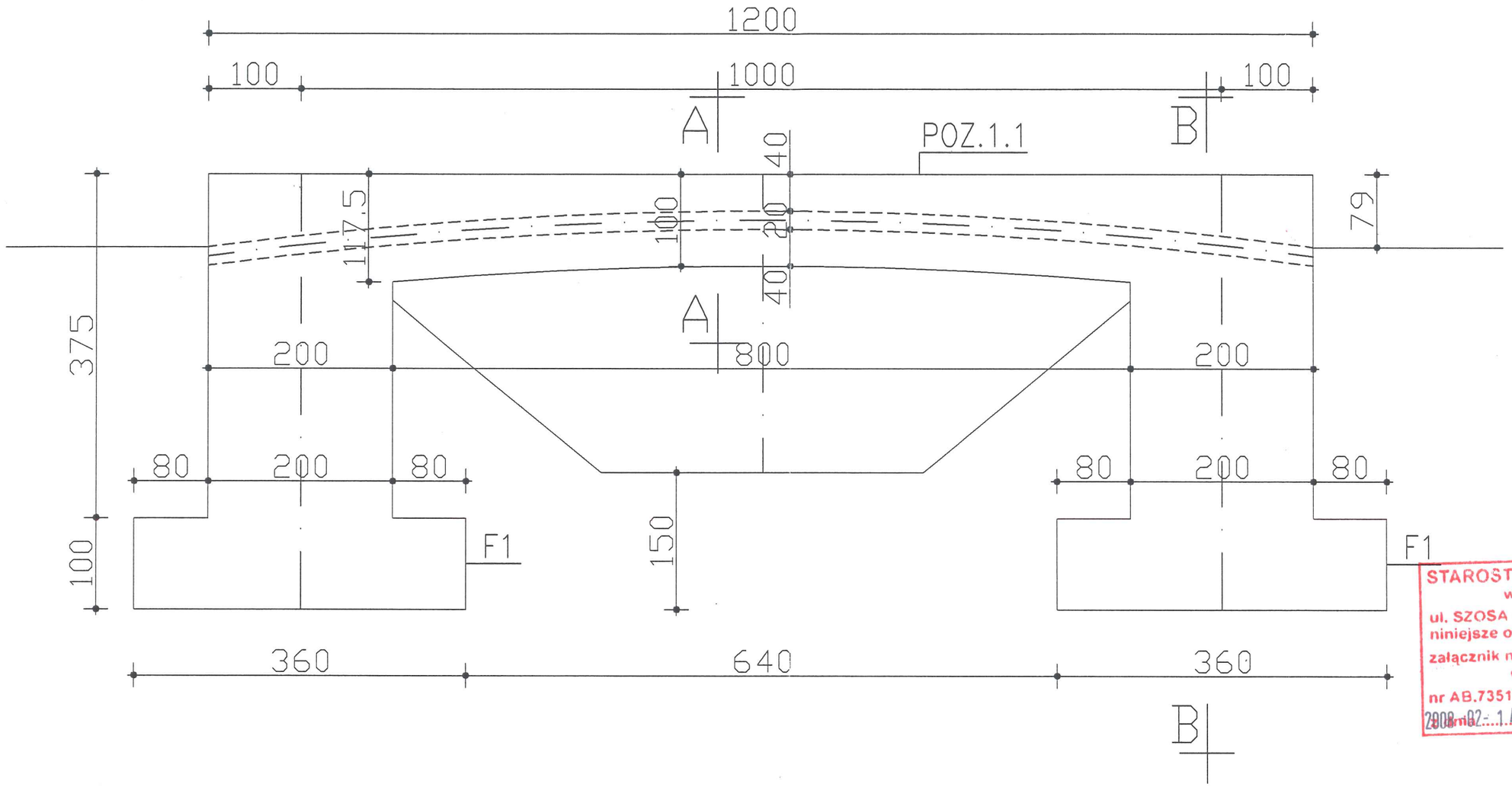

BETON B25

STAL AIII

STAL A0

SKALA: 1:100	PRACOWNIA PROJEKTOWA "AMBIT" Toruń, ul. Chrobrego 85					
OBIEKT:	PROJEKT KŁADKI DLA PIESZYCH NAD ROWEM MELIORACYJNYM					
ADRES:	ZELGNO gm. CHEŁMŻA DZIAŁKA NR 211					
INWESTOR:	GMINA CHEŁMŻA					
BRANŻA:	a r c h i t e k t u r a + konstrukcja					
PROJEKTANT:	tytuł zawod.	imię i nazwisko	nr uprawnień	data	podpis	nr rys.
architektura	mgr inż. arch.	Elżbieta Grochocka	229/TO/87-88	11.2007		3
konstrukcja	mgr inż.	Robert Taratuta	7131/18/2002	11.2007		

KŁADKA ŻELBETOWA

skala 1:50

B–B

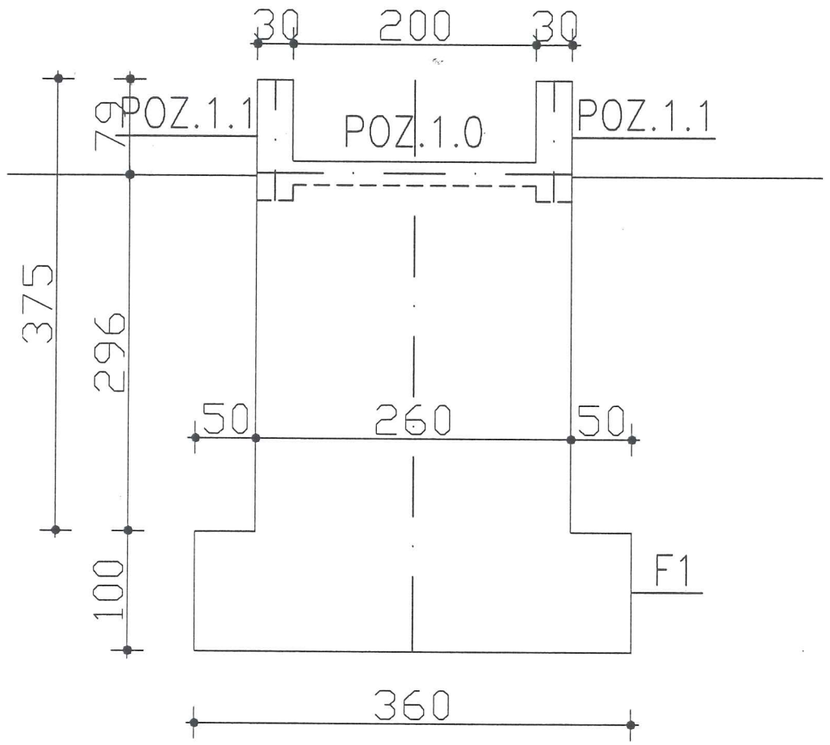

A–A

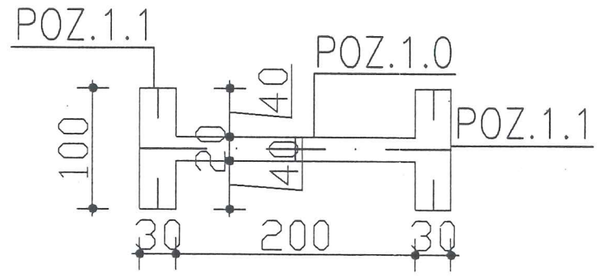

STAROSTWO POWIATOWE
w TORUNIU
ul. SZOSA CHEŁMIŃSKA 30/32
niniejsze opracowanie stanowi
załącznik nr ..... do decyzji
nr AB.7351-..... 2008-02-14 ..... podpis .....

BETON B25

STAL AIII

STAL A0

SKALA: 1: 100	PRACOWNIA PROJEKTOWA "AMBIT" Toruń,ul.Chrobrego 85					
OBIEKT:	PROJEKT KŁADKI DLA PIESZYCH NAD ROWEM MELIORACYJNYM					
ADRES:	ZELGNO gm. CHEŁMŻA DZIAŁKA NR 211					
INWESTOR:	GMINA CHEŁMŻA					
BRANŻA:	a r c h i t e k t u r a + konstrukcja					
PROJEKTANT:	tytuł zawod.	imię i nazwisko	nr uprawnień	data	podpis	nr rys.
architektura	mgr inż. arch.	Elżbieta Grochocka	229/TO/87-88	11.2007 r.		
konstrukcja	mgr inż.	Robert Taratuta	7131/18/2002	11.2007 r.		4

Poz.1.0

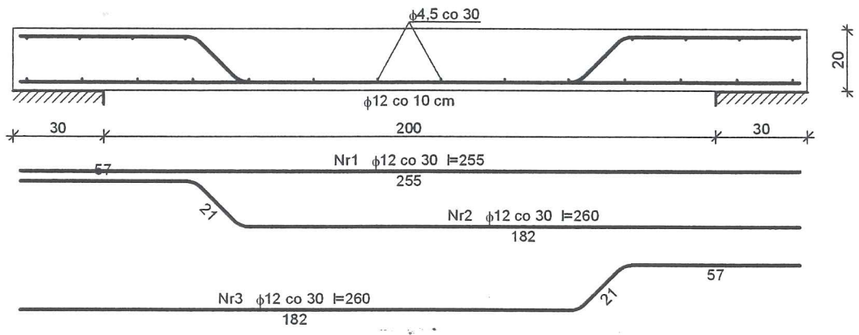

Zestawienie stali zbrojeniowej dla pasma 1 mb płyty

Nr	Średnica [mm]	Długość [cm]	Liczba [szt.]	St0S-b ϕ4,5	34GS ϕ12
1	12	255	3,33		8,50
2	12	260	3,33		8,67
3	12	260	3,33		8,67
4	4,5	105	22	23,10	
Długość wg średnic [m]				23,2	25,9
Masa 1mb pręta [kg/mb]				0,125	0,888
Masa wg średnic [kg]				2,9	23,0
Masa wg gatunku stali [kg]				3,0	23,0
Razem [kg]				26	

STAROSTWO POWIATOWE
w TORUNIU
ul. SZOSA CHEŁMIŃSKA 30/32
niniejsze opracowanie stanowi
załącznik nr .....
do decyzji
nr AB.7351-.....
z dnia 2008-02-14 podpis .....

Beton B25
Stal AIII , A0

SKALA: 1: 100	PRACOWNIA PROJEKTOWA "AMBIT" Toruń,ul.Chrobrego 85					
OBIEKT:	PROJEKT KŁADKI DLA PIESZYCH NAD ROWEM MELIORACYJNYM					
ADRES:	ZELGNO gm. CHEŁMŻA DZIAŁKA NR 211					
INWESTOR:	GMINA CHEŁMŻA					
BRANŻA:	a r c h i t e k t u r a + konstrukcja					
PROJEKTANT:	tytuł zawod.	imię i nazwisko	nr uprawnień	data	podpis	nr rys.
architektura	mgr inż. arch.	Elżbieta Grochocka	229/TO/87-88	11.2007		5
konstrukcja	mgr inż.	Robert Taratuta	7131/18/2002	11.2007		

Poz.1.1

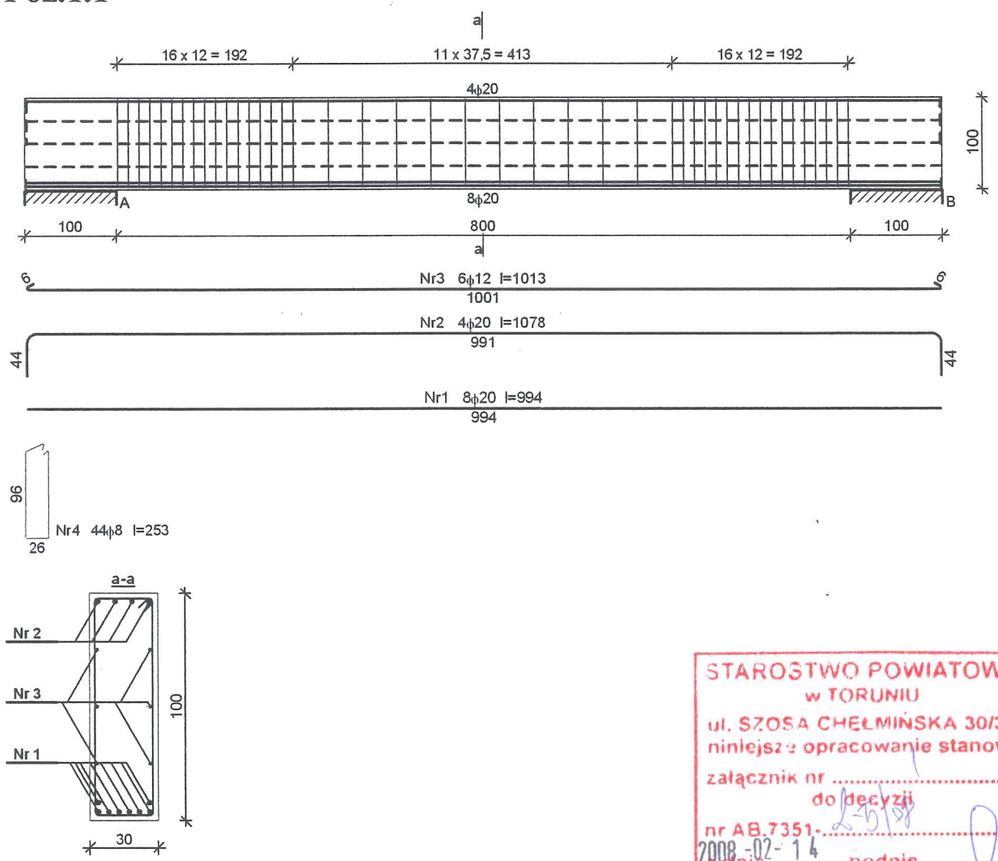

STAROSTWO POWIATOWE
w TORUNIU
ul. SZOSA CHEŁMIŃSKA 30/32
niniejsze opracowanie stanowi
załącznik nr .....
do decyzji
nr AB.7351-.....
z dnia 2008-02-14 ..... podpis .....

Zestawienie stali zbrojeniowej

Nr	Średnica [mm]	Długość [cm]	Liczba [szt.]	St3SX-b ϕ8	St0S-b ϕ12	34GS ϕ20
1.	20	994	8			79,52
2.	20	1078	4			43,12
3.	12	1013	6		60,78	
4.	8	253	44	111,32		
Długość wg średnic [m]				111,4	60,8	122,7
Masa 1mb pręta [kg/mb]				0,395	0,888	2,466
Masa wg średnic [kg]				44,0	54,0	302,6
Masa wg gatunku stali [kg]				98,0		303,0
Razem [kg]				**401**		

Beton B25
Stal AIII , A0

SKALA: 1: 100	PRACOWNIA PROJEKTOWA "AMBIT" Toruń,ul.Chrobrego 85					
OBIEKT:	PROJEKT KŁADKI DLA PIESZYCH NAD ROWEM MELIORACYJNYM					
ADRES:	ZELGNO gm. CHEŁMŻA DZIAŁKA NR 211					
INWESTOR:	GMINA CHEŁMŻA					
BRANŻA:	a r c h i t e k t u r a + konstrukcja					
PROJEKTANT:	tytuł zawod.	imię i nazwisko	nr uprawnień	data	podpis	nr rys.
architektura	mgr inż. arch.	Elżbieta Grochocka	229/TO/87-88	11.2007		6
konstrukcja	mgr inż.	Robert Taratuta	7131/18/2002	11.2007		

Stopa F1

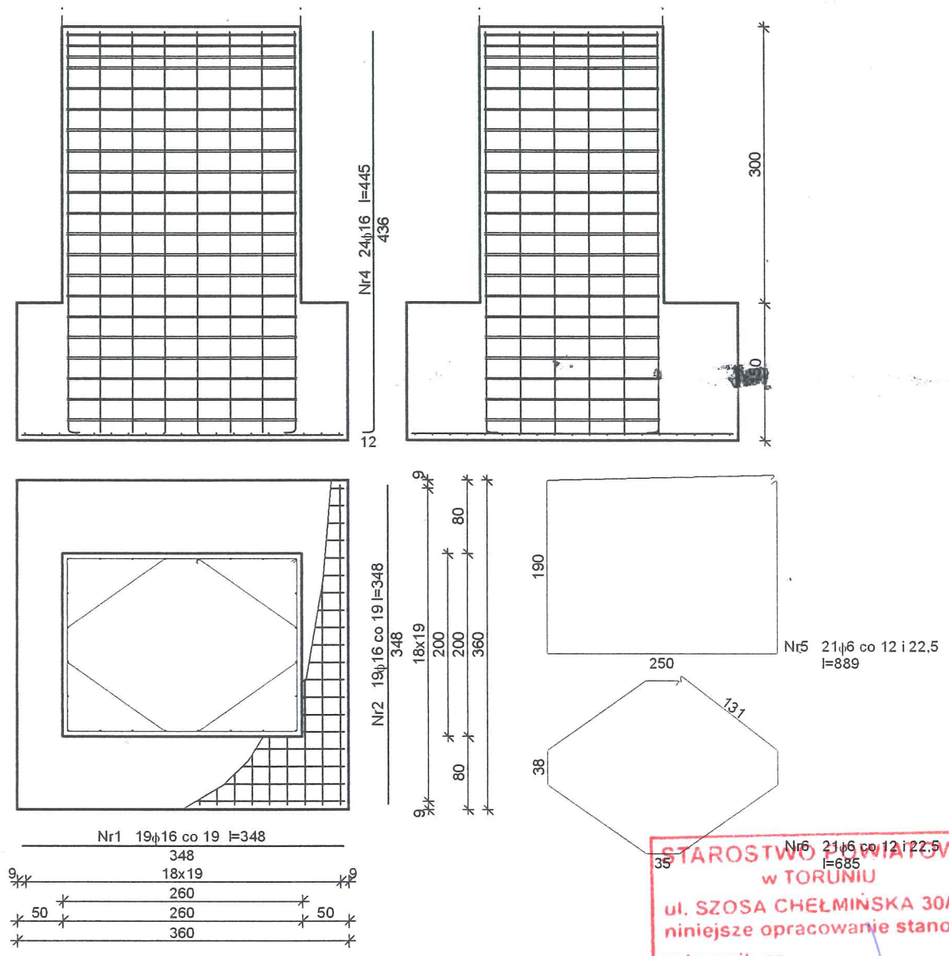

Zestawienie stali zbrojeniowej

Nr	Średnica [mm]	Długość [cm]	Liczba [szt.]	St0S-b ϕ6	34GS ϕ16
1	16	348	19		66,12
2	16	348	19		66,12
3	16	449	24		107,76
4	6	889	21	186,69	
5	6	685	21	143,85	
Długość wg średnic [m]				330,6	240,0
Masa 1mb pręta [kg/mb]				0,222	1,578
Masa wg średnic [kg]				73,4	378,7
Masa wg gatunku stali [kg]				74,0	379,0
Razem [kg]				453	

SKALA: 1: 100	PRACOWNIA PROJEKTOWA "AMBIT" Toruń, ul. Chrobrego 85					
OBIEKT:	PROJEKT KŁADKI DLA PIESZYCH NAD ROWEM MELIORACYJNYM					
ADRES:	ZELGNO gm. CHEŁMŻA DZIAŁKA NR 211					
INWESTOR:	GMINA CHEŁMŻA					
BRANŻA:	a r c h i t e k t u r a + konstrukcja					
PROJEKTANT:	tytuł zawod.	imię i nazwisko	nr uprawnień	data	podpis	nr rys.
architektura	mgr inż. arch.	Elżbieta Grochocka	229/TO/87-88	11.2007		7
konstrukcja	mgr inż.	Robert Taratuta	7131/18/2002	11.2007		