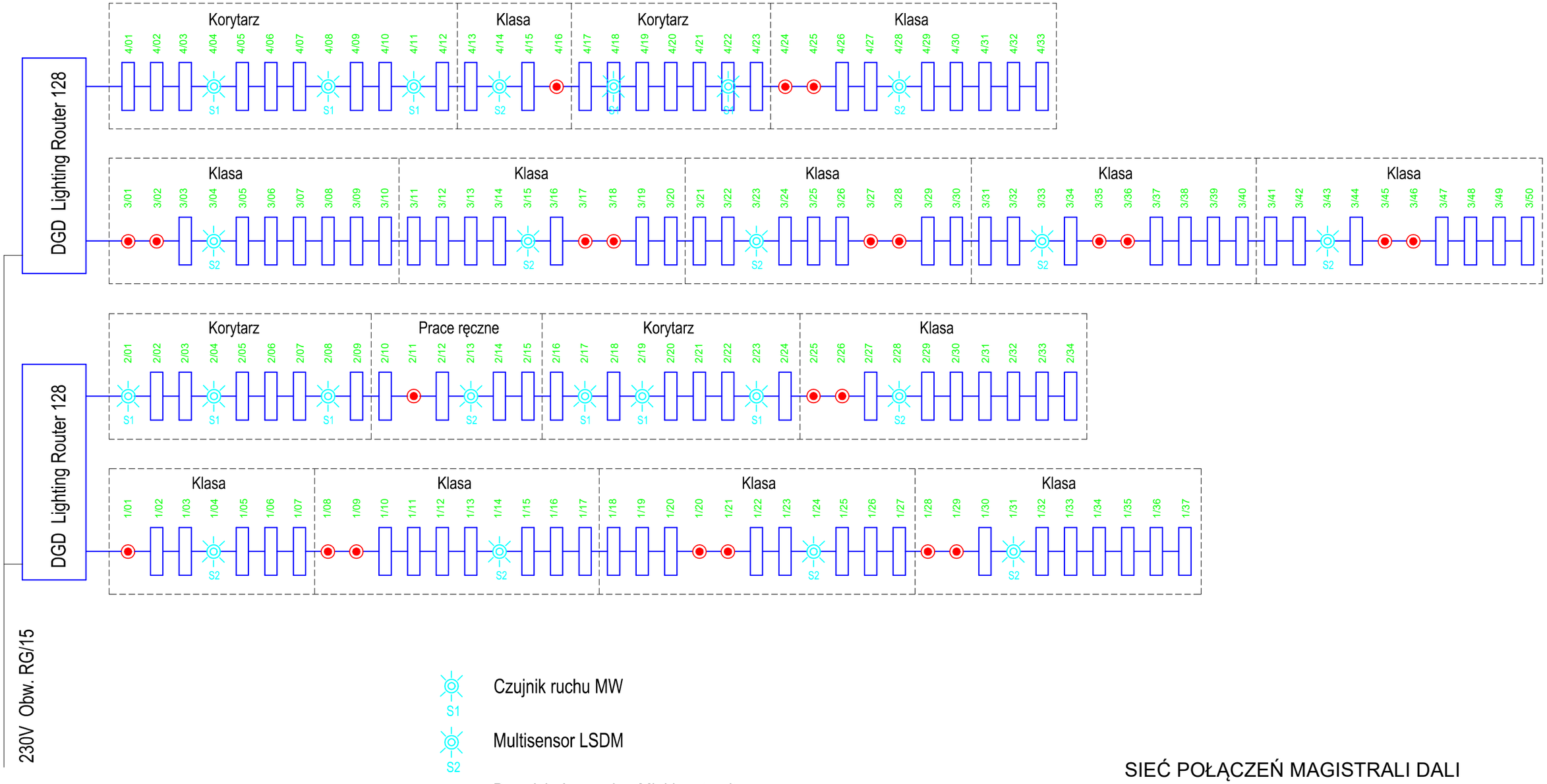

S1 Czujnik ruchu MW

S2 Multisensor LSDM

Przycisk dzwonek + Mini input unit

Zasilacz oprawy oświetleniowej

Dwa przyciski w klasach instalować w jednej, podwójnej puszce instalacyjnej p/t z Mini input unit
Routery 128 zainstalować w rozdzielnicy RG
Magistrale DALI wykonać przewodem YDYp 2x1,5 p/t

SIEĆ POŁĄCZEŃ MAGISTRALI DALI

BIURO USŁUG PROJEKTOWYCH INSTALACJI SANITARNYCH
insan
MIROSŁAW HEJBUDZKI
PRACOWNIA : TORUŃ, ul. Mazowiecka 52-68
tel. kom. 603 675 836

OBIEKT:	Termomodernizacja budynku głównego Gimnazjum w Głuchowie gmina Chełmża	Branża: elektryczna
ADRES:	Głuchowo, gm. Chełmża, dz.nr 253/2, obręb Głuchowo 00009, j.ew. Chełmża-gmina 041502_2	Nr zlecenia: 25/12/2016
INWESTOR:	Gmina Chełmża, ul. Wodna 2, 87-140 Chełmża	Data: styczeń 2020 r.
PROJEKTANT:	LECH ŚWIDEREK upr. w specjalności instalacyjno-inżynieryjnej Nr GP.I.7342/192/TO/94 Członek K.-P.O.I.I.B. Nr ewid. KUP/IE/2547/01 — Podpis	
STADIUM:	PROJEKT BUDOWLANY	Skala: 1:100
PRAWA AUTORSKIE ZASTRZEŻONE		Nr rysunku E-4/14